PROMOTECH®

smart tools
for heavy tasks

FM 37982

PRO-200A ATEX | DRUCKLUFT-KERNBOHRMASCHINE

Diese leistungsfähige Druckluft-Kernbohrmaschine mit einer Fräs-/Bohrleistung von bis zu 200 mm Durchmesser und einer Gewindebohrleistung bis M48 ist äußerst nützlich für sehr spezielle Anwendungen auf Baustellen und in Industrieanlagen, wo elektrische Geräte aus Sicherheitsgründen verboten sind.

Zwei Permanentmagnetbasen, Druckluftmotor und Morsekonus-Spindel Nr. 5 machen diese Maschine zu einer der leistungsstärksten tragbaren Magnet-Kernbohrmaschinen auf dem Markt.

PRO-200A ATEX eignet sich ideal für gefährliche Umgebungen wie Ölbohrplattformen, petrochemische Anlagen, Ölraffinerien, Schiffbau und petrochemische Industrie.

Merkmale und Vorteile:

- Der Druckluftmotor und die Permanentmagnetbasen machen die Stromversorgung überflüssig.
- zur Verwendung in explosionsgefährdeten Bereichen bestimmt
- leistungsfähiger Druckluftmotor
- starke Permanentmagnete
- ATEX-zertifizierter Bohrer
- Schutz gegen unbeabsichtigte Motoreinschaltung
- Selbstsperrvorrichtungen verhindern ein unbeabsichtigtes Deaktivieren der Permanentmagnete
- Kreuzschlittensystem für präzise Positionen der Mittelpunktbohrungen

ATEX

PRO 200A ATEX
entspricht der Norm
ATEX II 2 G/D IIC T6/T4 für Geräte,
die in gefährlichen Umgebungen
eingesetzt werden

Kernbohrer:	Spiralbohrer:	Gewindeschneiden	Spindel	Schnitttiefe:	Hub	Drehzahl (unter Last)	Motorleistung:	Gewicht:
max. 200 mm	max. 45 mm	M48	MT5	100 mm	400 mm	20, 80 U/Min.	3650 W	130 kg

Eine explosionsgefährdete Atmosphäre liegt vor, wenn ein Gemisch aus Luftgasen, Dämpfen, Nebeln oder Stäuben entsteht, das sich unter bestimmten Betriebsbedingungen entzünden kann. Die Zündquelle kann entweder elektrischen oder mechanischen Ursprungs sein.

Die Arbeit in explosionsgefährdeten Bereichen stellt viele Herausforderungen dar, vor allem die Sicherheit der Mitarbeiter. Deswegen stimmt der PRO-200A ATEX mit der ATEX-Richtlinie (ATmospheres EXplosibles) überein und ist für den Einsatz in der Öl-, Gas- und Energieindustrie bestimmt.

PRO-200A ATEX Leistung:

- Fräsleistung bis 200 mm

- Bohrleistung bis 45 mm

ACHTUNG: Der Bohrerschutz ist nicht vorhanden nur aus Demonstrationsgründen

Gewindebohren bis M48

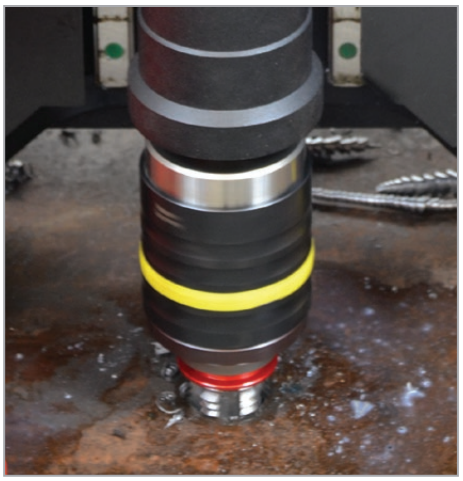

Optionales Zubehör:

Gewindeschneidfutter MK5
OPR-000021

MK5 Adapter
für M22 bis M48

Gewindeschneidfutter MK4
OPR-000020

MK4 Adapter
für M14 bis M38

Reduzierhülse
MK5 auf MK4
NRZ-002828

Reduzierhülse
MK5 auf MK3
NRZ-001906

Gewindebohrer Größe	Adapter-Produktcode
M22-M26	ZBI-000027
M27	ZBI-000028
M29-M32	ZBI-000029
M33	ZBI-000030
M34-M38	ZBI-000031
M39-M42	ZBI-000032
M44-M48	ZBI-000033

Gewindebohrer Größe	Adapter-Produktcode
M14	ZBI-000018
M16	ZBI-000019
M18	ZBI-000020
M20	ZBI-000021
M22-M26	ZBI-000022
M27	ZBI-000023
M29-M32	ZBI-000024
M29-M32	ZBI-000024
M33	ZBI-000025
M34-M38	ZBI-000026

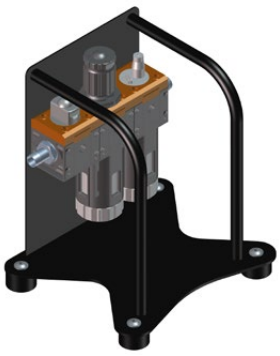

Luftaufbereitung
ZSP-0490-07-00-00-0

Arbeiten an Konturflächen

PRO-200A ATEX kann an Rohren mit min. Durchmesser von 950 mm befestigt werden

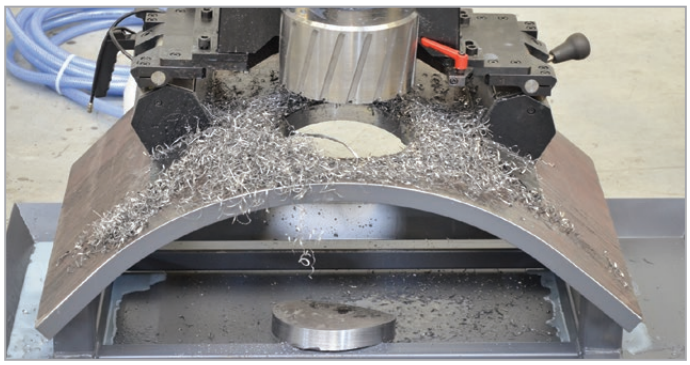

Die Basis mit Permanentmagneten kann an eine Werkstückkrümmung angepasst werden

Sicherheitsmerkmale:

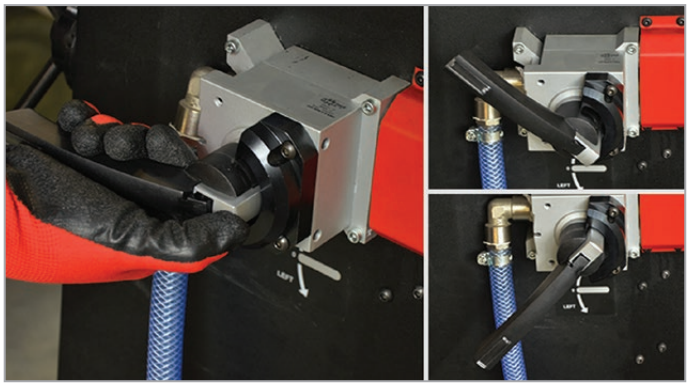

Es ist keine versehentliche Einschaltung des Motors möglich.

Der Bediener muss gleichzeitig die Taste auf der Basis des Hebels drücken und den Ventilhebel bis zum Anschlag drehen, um den Motorstart zu ermöglichen

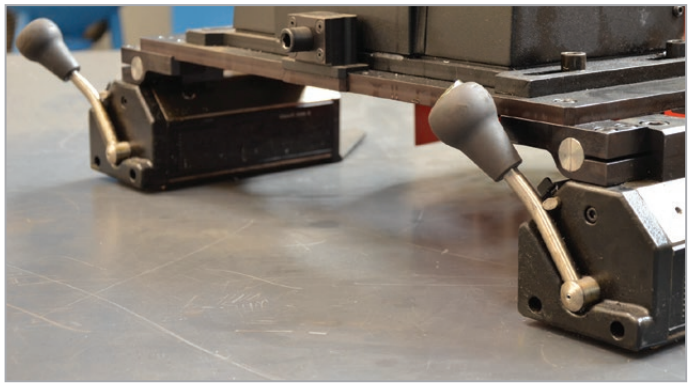

Die Permanentmagnete benötigen keine Stromversorgung aus dem Netz.

Eine Selbstsperrvorrichtung verhindert mögliche unbeabsichtigte Bewegung des Griffs und die Deaktivierung des Magneten.

PRO-200A ATEX TECHNISCHE SPEZIFIKATION	
Motordrehzahl (unter Last)	20 U/Min. (Gang I) 80 U/Min. (Gang II)
Motorleistung	3650 W
Luftverbrauch	3500 l/min (125 CFM)
Druck	6,5 bar
Luftanschluss	G1/2" Außengewinde
Spindel	MT5
Werkzeugaufnahme	31,75 mm Weldon
Max. Fräsleistung	200 mm
Max. Bohrleistung	45 mm
Max. Gewindebohrergröße	M48
Hub	400 mm
Max. Schnitttiefe	100 mm
Haltekraft der Magnetbasis	2 x 1530 kG (15000 N)
Min. Werkstückdicke	13 mm
Erforderliche Umgebungstemperatur	0–40 °C
Gewicht	130 kg
Produktcode	WRT-0490-10-00-01-1

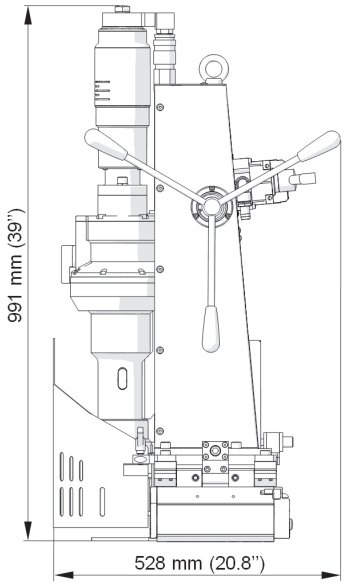

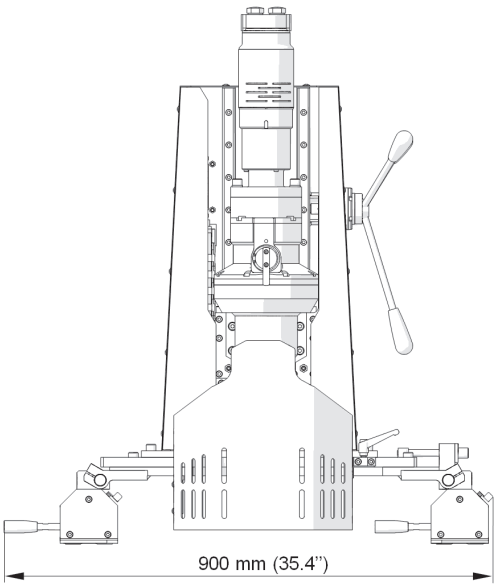

Der Standard-Set beinhaltet:

- Druckluft-Bohrmaschine
- MT5-Welle
- 3 Vorschubhebel
- Kühlsystem 5l
- Späneschutz
- Austreiber für MT5
- 4 mm Sechskantschlüssel
- 5 mm Sechskantschlüssel
- 6 mm Sechskantschlüssel
- 8 mm Sechskantschlüssel
- 10 mm Sechskantschlüssel
- 13 mm Gabelschlüssel
- Bedienungsanleitung

Alle Informationen können ohne vorherige Ankündigung geändert werden. 20.02

PROMOTECH Sp. z o.o.
ul. Elewatorska 23/1, 15-620 BIAŁYSTOK, POLAND
tel. (+48 85) 678 34 05, fax (+48 85) 662 78 77
marketing@promotech.eu www.promotech.eu

Ihr Händler vor Ort: